FRIGOMILK G10 de la 1000 până la 2600 litri

heat exchan
mastery

TANC DE RĂCIRE A LAPTELUI

SPECIFICAȚII TEHNICE

FABRICARE:

- Rezervorul intern și carcasa exterioară sunt realizate din oțel inoxidabil AISI 304.
- Evaporator Trapcold (marcă înregistrată) de suprafață primară totală și eficiență maximă
- Trapă de vizitare cu capac etanș AISI 304
- Izolație de grosime mare din spumă poliuretanică nepoluantă
- Ventil fluture DN50.
- Scală gradată milimetrică din oțel inoxidabil pentru măsurarea nivelului laptelui

SISTEM DE RĂCIRE:

- Răcire fără formare de gheață chiar și pentru nivel de umplere scăzut
- Expansiune directă.
- R404A lichid de răcire pentru toate modelele.
- Compactitatea tuturor modelelor din această gamă ușurează punerea în funcțiune
- Este în conformitate cu EN 13732

SPĂLARE :

- Spălare automată tip Ramset controlată de controlerul FIPO 1 cu următoarele caracteristici :
- Consum redus de apă și detergent
- Duză rotundă de curățare rezervor
- Pompe de dozare
- Selectarea automată a detergentului și a acidului.

SISTEM ELECTRIC :

- Controler computerizat FIPO 1, sistem de gestionare a tuturor operațiunilor:
- Verificarea temperaturii laptelui
- Afișaj digital al temperaturii
- Program de agitare
- Pornirea programată a sistemului de răcire
- Program de spălat automat
- Flexibilitate amplă a operațiunilor.
- Releu termic de protecție pentru compresoarele trifazate, precum și protecția internă a compresorului
- Releu termic pentru agitatoarele trifazate
- Protecție termică pentru pompa de spălare.
- Alimentare trifazat 400V 50HZ + neutru
- Alimentare 24V pentru aparate de control și control solenoid.

OPŢIONAL

- Măsurarea laptelui electronic
- Conectare cu robot de muls
- Sistem de înregistrare evenimente pentru PC
- Rezistența la spălare pentru a încălzi apa în timpul procesului de spălare
- Supapă de auto-curățare

FRIGOMILK G10

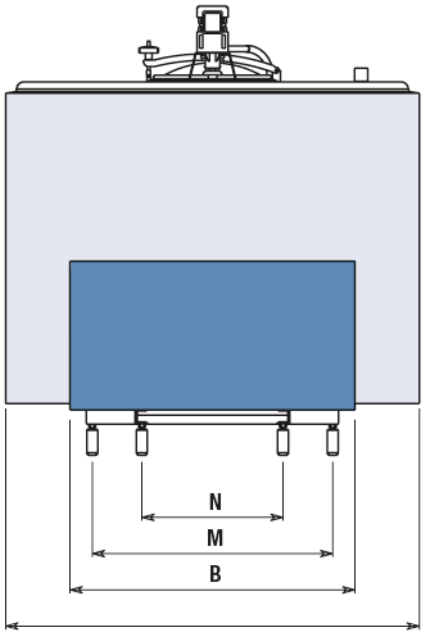

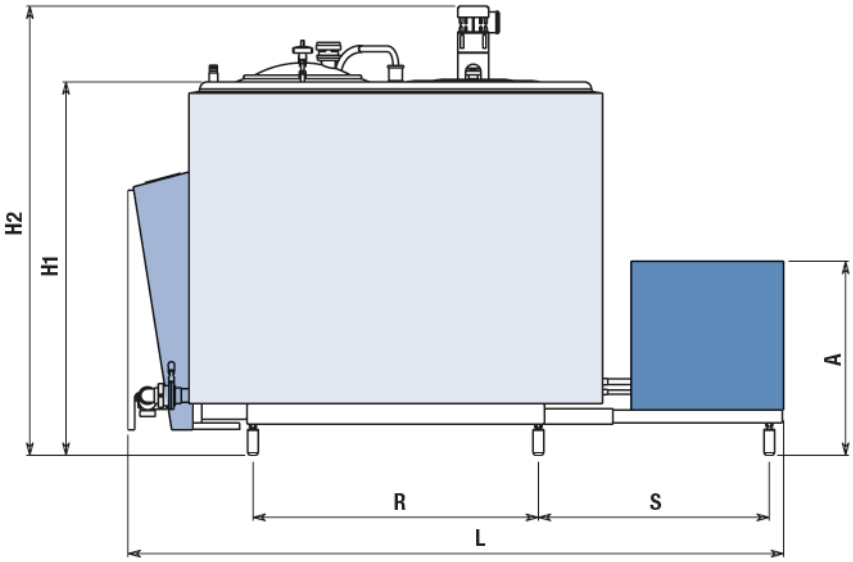

CAPACITATE	MULSORI		VOLTAJ	VOLUM (litri) Max	VOLUM (litri) Nominale	DIMENSIUNI L (mm)	D (mm)	H1 (mm)	H2 (mm)	PICIORUŞE REGLABILE POZIȚIONARE M (mm)	N (mm)	R (mm)	S (mm)	UNITATEA DE CONDENSARE A (mm)	B (mm)	Compr. HP	GREUTATE • (kg)
1000		4M		1110	1000	2400	1390	1170	1480	820	540	950	880	710	900	2,3	320
	2M												900	710	900	3	340
1200		4M		1330	1200	2550	1600	1190	1490	930		1104		710	900	2,3	360
	2M					2650							1000	800	1110	3,5	380
1390		4M		1530	1390	2550							900	710	900	2,3	380
	2M					2650							1000	800	1110	4	400
1600		4M		1700	1600	2550		1285	1600				900	710	900	2,3	400
	2M					2650							1000	800	1110	4	420
1880		4M		1980	1880	2550		1440	1750				900	710	900	3	430
	2M					2720							960	890	1280	5	520
2300		4M		2430	2300	2720		1690	1950				1000	650	1110	3,5	480
	2M*					2200							-	910	1500	6,5	420 •
2600		4M		2680	2600	2720		1830	2100				1000	800	1110	4	510
	2M*					2200							-	910	1500	8,5	440 •

Orice specificație poate fi modificată fără o notificare. Rev. n. 3

CAPACITATE — 2 MULSORI — 4 MULSORI — TRIFAZAT 3.400 V

la cerere

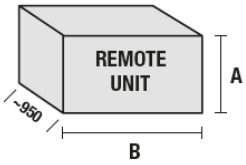

* Separat de rezervor
• Pentru modelele 2300 și 2600 litri adăugați 170 și 200 kg pentru unitatea de condensare

Cum să comandați tancul Frigomilk G10 cu abrevieri.

Exemplu:

1000	4M	T
capacitate	mulsori	trifazat